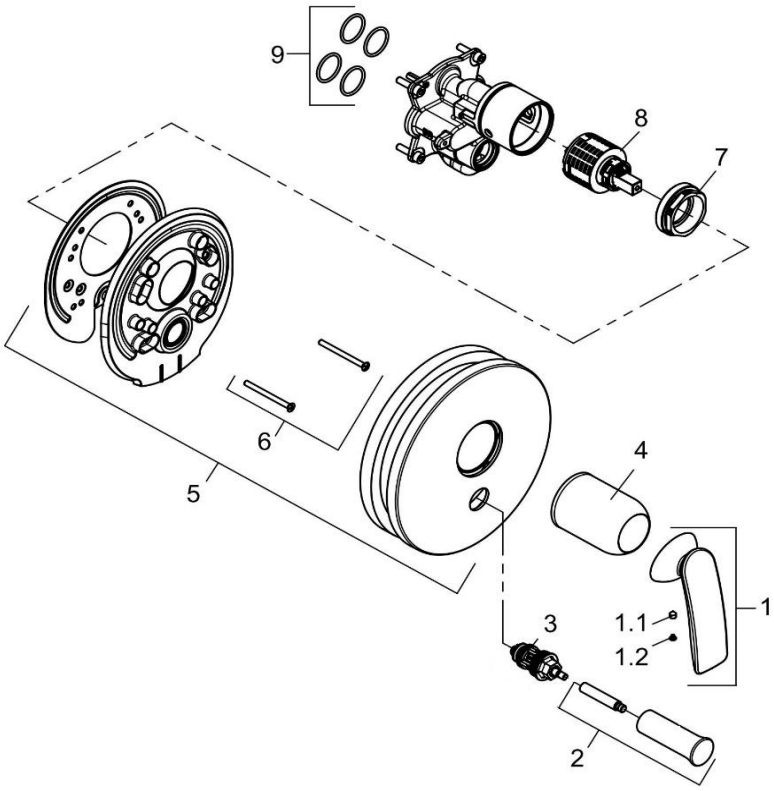

526500575		Unterputz-Wannenfüll- und Brause-Thermostatarmatur	concealed thermostatic bath- and shower mixer
1	7499005-00	HEBEL BALANCE	LEVER BALANCE
1.1	92204601-00	GEWINDESTIFT	GRUB SCREW
1.2	7488700-00	STOPFEN	PLUG
2	7449305-00	ZUGKNOPF	PULL KNOB
3	7648005-00	UP - UMSTELLUNG	DIVERTER, CONCEALED
4	92059105-00	ABDECKHÜLSE	COVER SLEEVE
5	7499305-00	UP - ROSETTE	ESCUTCHEON, CONCEALED
6	7446335-00	SCHRAUBEN SET	SCREW SET
7	92266837-00	SPANNSCHRAUBE	FASTENING SCREW
8	7685600-00	STEUEREINHEIT	CERAMIC CARTRIDGE
9	7301100-00	DICHTUNGSSATZ	SEALING SET