Thermostat

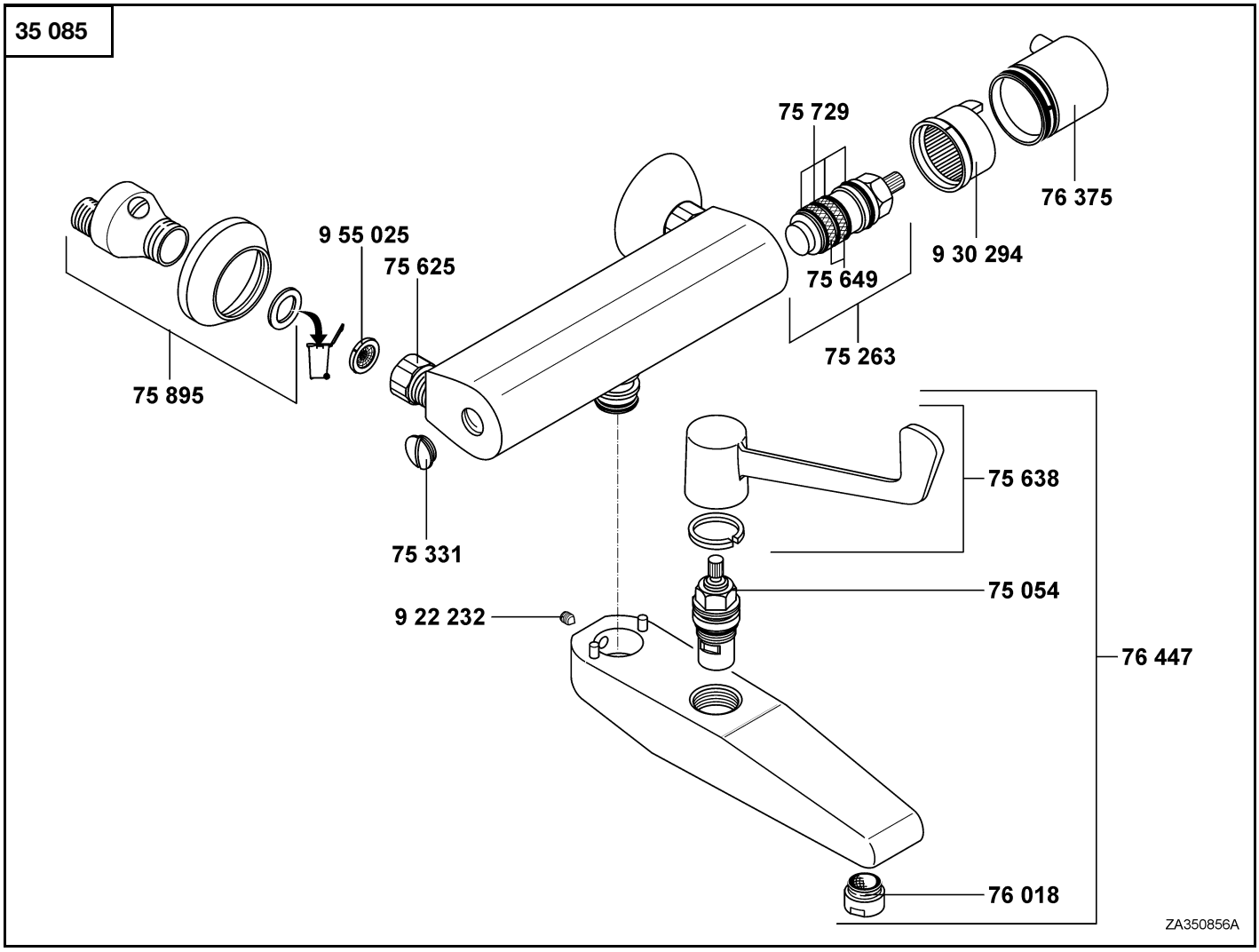

35 085	11/99 →	Thermostat-Klinikarmatur DN 15	thermostat hospital mixer DN 15	thermostaat kliniek uitvoering
	75 054	Keramik-Oberteil G 1/2, 90°	ceramic headpart G 1/2, 90°	keramisch bovendeel G 1/2, 90°
	75 263	Temperaturregeleinheit	temperature control valve	temperatuurregeleenheid
	75 331	Verschlußschraube	fastening screw	afsluitschroef
	75 625	Wandarmaturanschluß	wall-fitting connection	wandmengkraan aansluiting
	75 638	Armhebel, Medi-Care	arm lever, Medi-Care	lange hendel, Medi-Care
	75 649	Siebset	waste set	set zeven
	75 729	Dichtungssatz Thermostat	sealing set Thermostat	set dichtingen thermostaat
	75 895	S-Anschluß	S union	S-koppeling
	76 018	Care-Strahlregler	care flow straightener	Care-mondstuk
	76 375	Temperaturwählgriff, Medi-Care, 35 085	temperature control handle, Medi-Care, 35 085	temperatuurkeuzeknop, Medi-Care, 35 085
	76 447	Auslauf	spout	uitloop
	922 232	Auslaufbefestigungsschraube	fastening screw for spout	bev. schroef voor uitloop
	930 294	Justierbuchse	sleeve	blokkeringshuls
	955 025	Schmutzfangsieb	dirt-catcher sieve	vuilvangzeef

● KLUDI ●
Die Armaturenmacher